SAMSUNG

GT-E1280
Benutzerhandbuch

- Einige der Inhalte in diesem Handbuch können sich je nach Gerätesoftware oder Dienstanbieter von Ihrem Gerät unterscheiden.
- Dienste Dritter können jederzeit beendet oder unterbrochen werden, und Samsung gibt keine Erklärung ab und übernimmt keine Garantie, dass irgendwelche Inhalte oder Dienste für irgendeine Zeitdauer verfügbar bleiben werden.
- Dieses Produkt enthält bestimmte kostenlose oder Open-Source-Software. Die genauen Bedingungen für die Lizenznutzung sowie die Haftungsausschlüsse, Bestätigungen und Bekanntmachungen finden Sie auf der Website von Samsung unter opensource.samsung.com.

www.samsung.com

Printed in Korea
GH68-37515F
German. 12/2012. Rev. 1.0

Aufbau des Geräts

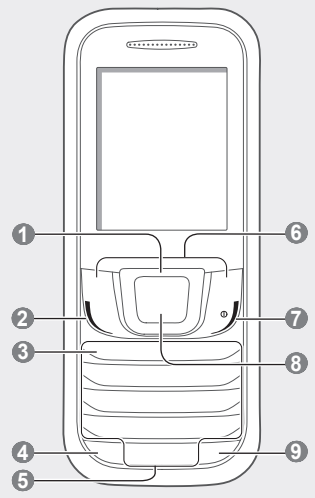

1 Navigationstaste
Auf dem Home-Bildschirm: Zugreifen auf benutzerdefinierte Menüs; Auf dem Menü-Bildschirm: Blättern durch die Menüoptionen
Vordefinierte Menüs können je nach Dienstanbieter anders sein

2 Wähltaste
Tätigen oder Entgegennehmen eines Anrufs; Auf dem Home-Bildschirm: Abrufen der zuletzt gewählten, unbeantworteten oder eingegangenen Anrufe

3 Mailbox-Taste
Auf dem Home-Bildschirm: Abhören der Mailbox (Taste gedrückt halten)

4 Tastensperrtaste
Auf dem Home-Bildschirm: Sperren bzw. Entsperren der Tastatur (Taste gedrückt halten)

5 Alphanumerische Tasten

6 Soft-Tasten
Zum Ausführen der unten auf der Anzeige angezeigten Aktionen

7 Ein-/Aus-Taste
Schaltet das Gerät ein oder aus (Taste gedrückt halten). Beendigen eines Anrufs; Auf dem Menü-Bildschirm: Eingabe löschen und zum Home-Bildschirm zurückkehren

8 Bestätigungstaste
Auf dem Menü-Bildschirm: Auswählen der markierten Menüoption, oder Eingabebestätigung
Die Taste verhält sich möglicherweise je nach Region unterschiedlich

9 Taste für Stumm-Modus
Auf dem Home-Bildschirm: Aktivieren bzw. Deaktivieren des Stumm-Modus (Taste gedrückt halten)

Das Gerät zeigt folgende Statusanzeigen am oberen Rand des Bildschirms an:

Symbol	Beschreibung
	SIM-Karte fehlt
	Kein Signal
	Signalstärke
	Akkuladezustand
	Aktives Gespräch
	Anrufumleitung aktiviert
	Neue SMS
	SOS-Nachrichtenfunktion aktiviert
	Normal-Profil aktiviert
	Stumm-Profil aktiviert
	Alarm aktiviert
	UKW-Radio an
R	Roaming (außerhalb des normalen Netzempfangsbereichs)
10:00	Aktuelle Uhrzeit

SIM-Karte und Akku einsetzen

1. Nehmen Sie die rückwärtige Abdeckung ab, und setzen Sie die SIM-Karte ein.

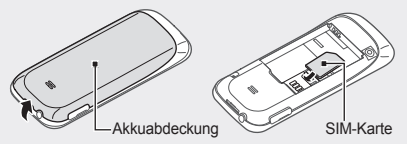

Verbiegen oder verdrehen Sie die rückwärtige Abdeckung nicht zu sehr. Anderenfalls kann sie beschädigt werden.

2. Setzen Sie den Akku ein, und schließen Sie die Akkuabdeckung.

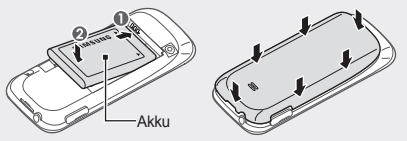

Laden des Akkus

1. Schließen Sie ein Ladegerät an die Multifunktionsbuchse an.
2. Ziehen Sie das Ladegerät ab, nachdem der Ladevorgang abgeschlossen ist.

- Verwenden Sie nur von Samsung zugelassene Ladegeräte, Akkus und Kabel. Nicht zugelassene Kabel und Ladegeräte können dazu führen, dass der Akku explodiert oder Schäden am Gerät entstehen.
- Entnehmen Sie den Akku nicht, bevor Sie das Ladegerät abgetrennt haben. Dies kann zu Schäden am Gerät führen.

Stecken Sie das Ladegerät aus, wenn es nicht verwendet wird, um Energie zu sparen. Das Ladegerät verfügt über keinen Ein/Aus-Schalter. Sie müssen also das Ladegerät vom Stromanschluss trennen, wenn es nicht verwendet wird, um zu verhindern, dass Energie verschwendet wird. Das Gerät sollte sich während des Aufladens in der Nähe des Stromanschlusses befinden.

Telefon ein- und ausschalten

Einschalten des Geräts

Halten Sie die Ein-/Aus-Taste gedrückt, geben Sie Ihre PIN ein, und drücken Sie ggf. <**OK**>.

Ausschalten des Geräts

Halten Sie die Ein/Aus-Taste gedrückt.

Wenn der Akku komplett entladen ist oder aus dem Gerät entfernt wird, werden Datum und Zeit zurückgesetzt.

Öffnen von Menüs

So greifen Sie auf Menüs oder Optionen des Geräts zu:

Navigationstaste	Zu den einzelnen Menüs blättern.
Bestätigungstaste	Ein Menü oder eine Anwendung öffnen.
<**Menü**>	Den Menü-Bildschirm öffnen.
<**Zurück**>	Zum vorherigen Bildschirm zurückkehren.
[ ]	Ein Menü oder eine Anwendung schließen und zum Home-Bildschirm zurückkehren.

- Wenn Sie auf ein Menü zugreifen, für das die PIN2 erforderlich ist, müssen Sie die zusammen mit der SIM-Karte bereitgestellte PIN2 eingeben. Einzelheiten teilt Ihnen Ihr Netzbetreiber mit.
- Samsung ist weder für den Verlust von Kennwörtern oder persönlichen Daten noch für sonstige Schäden verantwortlich, die durch illegale Software verursacht werden.

Text eingeben

So ändern Sie den Texteingabemodus

[#] drücken	Zwischen Groß- und Kleinschreibung umschalten oder in der numerischen Modus wechseln.
Halten Sie [#] gedrückt	Zwischen dem Modus T9 und ABC umschalten Je nach Region können Sie auch einen Eingabemodus für Ihre spezifische Sprache verwenden.
[*] drücken	Wechseln zum Symbolmodus.
Halten Sie [*] gedrückt	Zur Auswahl eines Eingabemodus oder zum Ändern der Eingabesprache.

T9-Modus

1. Drücken Sie die entsprechenden alphanumerischen Tasten, um ein ganzes Wort einzugeben.
2. Wenn das Wort richtig angezeigt wird, drücken Sie [**0**], um ein Leerzeichen einzufügen. Wenn das Wort nicht angezeigt wird, drücken Sie die Navigationstaste nach oben oder unten, um ein alternatives Wort auszuwählen.

ABC-Modus

Drücken Sie die entsprechende alphanumerische Taste, bis das gewünschte Zeichen auf dem Display erscheint.

Ziffernmodus

Drücken Sie die entsprechende alphanumerische Taste, um eine Ziffer einzugeben.

Symbolmodus

Drücken Sie die entsprechende alphanumerische Taste, um ein Symbol einzugeben.

Andere Funktionen zur Texteingabe

Navigationstaste	Cursor bewegen.
Drücken Sie <**Löschen**>	Einzelne Zeichen löschen.
Halten Sie <**Löschen**> gedrückt	Alle Zeichen löschen.
[**0**] drücken	Leerzeichen einfügen.
[**1**] drücken	Satzzeichen eingeben.

Anruf tätigen oder beantworten

- Geben Sie zum Tätigen eines Anrufs eine Telefonnummer ein, und drücken Sie [ ].
- Drücken Sie zum Beenden des Anrufs [ ].
- Drücken Sie zum Anruf einer kürzlich gewählten Nummer [ ], um die Nummer auszuwählen, und drücken Sie dann erneut [ ], um die Nummer zu wählen.
- Drücken Sie zum Tätigen eines Anrufs mithilfe des Telefonbuchs <**Menü**> → **Kontakte** → **Kontaktliste**, wählen Sie einen Kontakt aus, und drücken Sie [ ].
- Drücken Sie zum Annehmen eines eingehenden Anrufs [ ].

Senden und Anzeigen von Nachrichten

<**Menü**> → **Nachrichten**

Senden einer Nachricht

1. Drücken Sie **Nachricht erstellen**.
2. Drücken Sie <**Optionen**> → **Empfänger hinzufügen** → **Kontaktliste**, um das Telefonbuch zu öffnen.
3. Wählen Sie einen Kontakt aus, und drücken Sie <**Optionen**> → **Hinzufügen**.
   Oder geben Sie die Rufnummer eines Kontakts ein.
4. Blättern Sie nach unten, und geben Sie eine SMS ein.
5. Drücken Sie <**Optionen**> → **Senden**.

Nachricht anzeigen

Drücken Sie **Posteingang**, und wählen Sie eine zu lesende Nachricht aus.

Verwalten Ihrer Kontakte

Sie können Informationen wie Namen, Telefonnummern und persönliche Daten im Gerätespeicher oder auf der SIM-Karte speichern.

<**Menü**> → **Kontakte**

Neuen Kontakt hinzufügen

1. Wählen Sie **Kontakt erstellen** → einen Speicherort (sofern erforderlich) aus.
2. Wählen Sie bei Bedarf einen Nummerntyp aus.
3. Geben Sie die Kontaktinformationen ein, und drücken Sie die Bestätigungstaste.

Bearbeiten eines Kontakts

1. Wählen Sie einen Kontakt aus, und drücken Sie <**Optionen**> → **Bearbeiten**.
2. Bearbeiten Sie Einzelheiten, und drücken Sie zum Speichern die Bestätigungstaste.

Löschen eines Kontakts

Wählen Sie einen Kontakt aus, und drücken Sie <**Optionen**> → **Löschen**.

Sie können den Speicherort ändern, indem Sie <**Menü**> → **Kontakte** → **Verwaltung** → **Neue Kontakte speichern in** drücken und einen Speicherort auswählen.

Verwenden des Alarms

<**Menü**> → **Alarm**

Neuen Alarm einstellen

1. Drücken Sie <**Auswählen**>.
2. Geben Sie Details ein, und drücken Sie <**Speichern**>.

Alarm stoppen

Wenn ein Alarm ertönt:

- Drücken Sie <**Bestätigen**>, um den Alarm auszuschalten.
- Drücken Sie <**Erinnern**>, um den Alarm für den Erinnerungszeitraum stumm zu schalten.

Einen Alarm deaktivieren

1. Wählen Sie einen Eintrag aus, und drücken Sie <**Auswählen**>.
2. Stellen Sie **Alarmaktivierung** auf **Aus** ein.

Verwalten Ihres Kalenders

<**Menü**> → **Kalender**

Ereignis erstellen

1. Drücken Sie <**Optionen**> → **Erstellen**.
2. Geben Sie Einzelheiten des Ereignisses ein, und drücken Sie <**Optionen**> → **Speichern**.

UKW-Radio hören

<**Menü**> → **UKW-Radio**

Aktivieren des UKW-Radios

1. Schließen Sie ein Headset am Gerät an.
2. Drücken Sie die Bestätigungstaste, um das UKW-Radio einzuschalten.
3. Drücken Sie <**Ja**>, um die automatische Sendersuche zu starten.
   Wenn Sie das UKW-Radio zum ersten Mal öffnen, werden Sie gefragt, ob der automatische Sendersuchlauf gestartet werden soll.
4. Bedienen Sie das UKW-Radio mithilfe der folgenden Tasten:

Tasten	Funktion
Bestätigungstaste	UKW-Radio ein- oder ausschalten.
Navigationstaste	• Links/Rechts: Frequenz anpassen; Nach dem nächsten verfügbaren Radiosender suchen (Taste gedrückt halten). • Auf/Ab: Lautstärke einstellen.

Radiosender zur Liste der Favoriten hinzufügen

1. Schließen Sie ein Headset am Gerät an.
2. Drücken Sie <**Optionen**> → **Zu Favoriten hinzufügen**.
3. Weisen Sie eine Taste zu, und drücken Sie <**Auswählen**>.

Anpassen des Geräts

Anwendungen und Funktionen können durch Einstellungen beeinflusst werden. Sie können sie ändern, um das Gerät anzupassen. Bildschirmgestaltung, Tonprofile, Anrufaktionen und viele andere Einstellungen lassen sich anpassen.

<**Menü**> → **Einstellungen**

Menü	Beschreibung
Profile	Alarmtyp, Klingelton, Lautstärke usw. ändern
Anzeige	Hintergrundbild, Thema, Helligkeit usw. ändern
Zeit und Datum	Uhrzeit und Datum des Geräts ändern.
Telefon	Sprache des Geräts u.a. ändern
Anwendungen	Anwendungseinstellungen festlegen.
Sicherheit	Sperren festlegen oder Kennwörter ändern.
Netz	Netzprofileinstellungen ändern.
Speicher	Telefonspeicher löschen, Speicherstatus verwalten.
Einstellungen	Gerät zurücksetzen.

Anpassen von Tonprofilen

<**Menü**> → **Einstellungen** → **Profile**

Ändern des Klingeltons

1. Wählen Sie ein Profil und drücken Sie <**Optionen**> → **Bearbeiten**.
2. Drücken Sie **Anruf-Klingelton**.
3. Wählen Sie einen Klingelton, und drücken Sie die Bestätigungstaste.

Ändern des Signaltons für Nachrichten

1. Wählen Sie ein Profil und drücken Sie <**Optionen**> → **Bearbeiten**.
2. Drücken Sie **Signalton für Nachrichten**.
3. Wählen Sie einen Ton, und drücken Sie die Bestätigungstaste.

Anpassen der Klingeltonlautstärke

1. Wählen Sie ein Profil und drücken Sie <**Optionen**> → **Bearbeiten**.
2. Drücken Sie **Lautstärke** → **Rufzeichentyp**.
3. Passen Sie die Lautstärke an, und drücken Sie <**Speichern**>.

Anpassen der Sprachlautstärke während eines Gesprächs

Drücken Sie während eines Gesprächs die Navigationstaste nach oben oder unten, um die Hörerlautstärke anzupassen.

Um zu einem anderen Profil zu wechseln, wählen Sie es aus der Profilliste aus.

Verknüpfungen verwenden

<**Menü**> → **Einstellungen** → **Telefon** → **Schnellzugriffe**

Schnellzugriffe bearbeiten

1. Wählen Sie eine Navigationstaste aus, und drücken Sie <**Optionen**> → **Ändern**.
2. Wählen Sie die zuzuweisende Anwendung aus, und drücken Sie die Bestätigungstaste.

Den Startbildschirm anpassen

Sie können den Home-Bildschirm mit Ihren bevorzugten Anwendungen, Kontakten, dem Kalender usw. anpassen.

<**Menü**> → **Einstellungen** → **Anzeige** → **Schnellzugriff-Symbolleiste**

Anpassen der Schnellzugriff-Symbolleiste

1. Drücken Sie <**Optionen**> → **Bearbeiten**.
2. Wählen Sie Elemente aus, die Sie zur Schnellzugriff-Symbolleiste hinzufügen möchten, und drücken Sie <**Speichern**>.
   Neue Elemente können in freie Plätze eingefügt werden.

Verwenden der SOS-Nachrichtenfunktion

Senden Sie in Notsituationen SOS-Nachrichten an Ihre Familie oder an Freunde.

<Menü> → Nachrichten → Einstellungen → SOS-Nachrichten

Hier können Sie die SOS-Nachrichtenfunktion aktivieren

1. Drücken Sie **Sendeoptionen** → **<Ändern>**, und stellen Sie **SOS senden** auf **Ein** ein.
2. Geben Sie Empfänger ein, und drücken Sie **<Optionen>** → **Speichern**.
3. Stellen Sie ein, wie oft die Nachricht wiederholt werden soll.
4. Drücken Sie **<Zurück>** → **<Ja>**.

SOS-Nachricht senden

1. Wenn die Tasten gesperrt sind, drücken Sie viermal [ ], um eine SOS-Nachricht an voreingestellte Telefonnummern zu senden.
2. Um den SOS-Modus zu verlassen, drücken Sie [ ].

Täuschungsanrufe tätigen

<Menü> → Einstellungen → Anwendungen → Anruf → Täuschungsanruf

So aktivieren Sie die Täuschungsanruffunktion

Drücken Sie **Schnellzugriff für Täuschungsanruf**, und stellen Sie **Ein** ein.

Täuschungsanruf tätigen

- Drücken und halten Sie die Navigationstaste.
- Drücken Sie die Navigationstaste bei gesperrten Tasten viermal.

Sicherheitshinweise

SAR
www.sar-tick.com

Dieses Produkt erfüllt die geltenden nationalen SAR-Grenzwerte von 2,0 W/kg. Die spezifischen SAR-Höchstwerte finden Sie im Abschnitt „Informationen zur SAR-Zertifizierung (Spezifische Absorptionsrate)“ dieses Handbuchs.

Wenn Sie das Produkt in unmittelbarer Körpernähe tragen oder nutzen, halten Sie zwischen Gerät und Körper einen Abstand von 1,5 cm, um zu gewährleisten, dass die Anforderungen hinsichtlich der HF-Belastung eingehalten werden.

Markenzeichen

- SAMSUNG und das SAMSUNG-Logo sind eingetragene Markenzeichen von Samsung Electronics.
- Alle anderen Markenzeichen und Urheberrechte sind das Eigentum ihrer jeweiligen Besitzer.

Diese Sicherheitsinformationen umfassen Informationen, die sich speziell auf Mobilgeräte beziehen. Unter Umständen gelten nicht alle Informationen für Ihr Gerät. Lesen Sie sich die Sicherheitsinformationen für Ihr Gerät durch, bevor Sie es verwenden, um zu vermeiden, dass Sie sich selbst oder Dritte verletzen oder das Gerät beschädigen.

Warnung: Vermeidung von elektrischen Schlägen, Feuer und Explosionen

Verwenden Sie keine beschädigten Netzkabel oder Stecker und keine lockeren Netzsteckdosen

Fassen Sie das Netzkabel nicht mit feuchten Händen an und ziehen Sie nicht am Kabel, um das Ladegerät abzutrennen

Das Netzkabel darf nicht geknickt oder beschädigt werden

Verwenden Sie das Gerät nicht während des Ladens und berühren Sie es nicht mit feuchten Händen

Schließen Sie das Ladegerät oder das Gerät nicht kurz

Lassen Sie das Ladegerät oder das Gerät nicht fallen, und setzen Sie es keinen Stößen aus

Laden Sie den Akku nicht mit einem Ladegerät, das vom Hersteller nicht zugelassen ist

Verwenden Sie Ihr Gerät nicht während eines Gewitters
Bei dem Gerät können Fehlfunktionen auftreten und Sie setzen sich einem erhöhten Risiko aus, einen Stromschlag zu erleiden.

Verwenden Sie keinen beschädigten oder leckenden Lithium-Ionen-Akku (Li-Ion)
Zur sicheren Entsorgung des Li-Ion-Akkus wenden Sie sich bitte an ein autorisiertes Servicecenter in Ihrer Nähe.

Gehen Sie mit dem Gerät und dem Ladegerät sorgsam um, und entsorgen Sie sie ordnungsgemäß
- Verwenden Sie nur von Samsung zugelassene Akkus und Ladegeräte, die speziell für Ihr Gerät entwickelt wurden. Die Verwendung von inkompatiblen Akkus und Ladegeräten kann schwere Verletzungen oder eine Beschädigung des Geräts zur Folge haben.
- Entsorgen Sie den Akku oder das Gerät niemals in einem Feuer. Beachten Sie bei der Entsorgung gebrauchter Akkus oder Geräte die örtlichen Vorschriften.
- Platzieren Sie den Akku oder das Gerät nicht auf oder in Geräten, die Hitze erzeugen, wie beispielsweise Mikrowellengeräte, Öfen oder Heizkörper. Das Gerät kann bei übermäßiger Hitze explodieren.
- Zerquetschen und durchstechen Sie das Gerät nicht. Setzen Sie das Gerät keinem hohen Druck von außen aus, da dies einen internen Kurzschluss und eine Überhitzung zur Folge haben kann.

Schützen Sie das Gerät, den Akku und das Ladegerät vor Schäden
- Setzen Sie das Gerät und den Akku nicht sehr hohen oder sehr niedrigen Temperaturen aus.
- Extreme Temperaturen können Schäden am Gerät verursachen und die Ladekapazität und Lebensdauer von Gerät und Akku beeinträchtigen.
- Der Akku sollte nicht mit metallischen Gegenständen in Kontakt kommen, da hierdurch ein Stromkreis zwischen den beiden Polen (+/-) des Akkus entstehen könnte, was zu kurz- oder langfristigen Akkuschäden führen könnte.
- Verwenden Sie niemals ein beschädigtes Ladegerät oder einen beschädigten Akku.

Achtung: Befolgen Sie alle Sicherheitswarnungen und Vorschriften bei der Verwendung des Geräts in Bereichen mit eingeschränkter Nutzung.

Verwenden Sie das Gerät nicht in der Nähe anderer elektronischer Geräte
Die meisten elektronischen Geräte arbeiten mit Hochfrequenzsignalen. Dieses Gerät kann andere elektronische Geräte stören. Wenden Sie sich zum Beheben von auftretenden Störungen an den Hersteller des entsprechenden Elektronikgeräts.

Verwenden Sie das Gerät nicht in der Nähe eines Schrittmachers
- Wenn Sie das Gerät verwenden, halten Sie einen Mindestabstand von 15 cm zum Schrittmacher ein, da dieses Gerät einen Schrittmacher stören kann.
- Um mögliche Interferenzen mit einem Herzschrittmacher zu verhindern, sollten Sie das Gerät nicht auf der Seite Ihres Körpers verwenden, auf der sich der Herzschrittmacher befindet.

Verwenden Sie das Gerät nicht in einem Krankenhaus oder in der Nähe medizinischer Geräte, die durch Hochfrequenzen gestört werden können
Wenn Sie medizinische Geräte benötigen, wenden Sie sich vor der Verwendung dieses Geräts an den Hersteller des medizinischen Geräts, um zu erfahren, ob das medizinische Gerät von der Funkfrequenz dieses Geräts beeinträchtigt wird.

Sollten Sie eine Hörhilfe nutzen, wenden Sie sich an den Hersteller, um weitere Informationen zu Funkstörungen zu erhalten
Die von diesem Gerät ausgegebene Funkfrequenz beeinträchtigt möglicherweise die Funktion einiger Hörhilfen. Wenden Sie sich vor der Verwendung dieses Geräts an den Hersteller, um zu erfahren, ob Ihre Hörhilfe durch die Funkfrequenzen des Geräts beeinträchtigt wird.

Schalten Sie das Gerät in explosionsgefährdeten Umgebungen aus
- Schalten Sie das Gerät in explosionsgefährdeten Umgebungen aus, anstatt den Akku zu entnehmen.
- Befolgen Sie in explosionsgefährdeten Umgebungen immer sämtliche Vorschriften, Anweisungen und Hinweisschilder.
- Verwenden Sie das Gerät nicht an Tankstellen, in der Nähe von Brennstoffen oder Chemikalien oder in Sprenggebieten.
- Lagern und transportieren Sie entzündliche Flüssigkeiten, Gase oder Sprengstoffe nicht am selben Ort, an dem sich das Gerät mit Zubehör befindet.

Schalten Sie das Gerät in Flugzeugen aus
Das Gerät könnte zu Störungen an den elektronischen Navigationsinstrumenten des Flugzeugs führen.

Das Gerät führt möglicherweise zu Störungen an Teilen der Kraftfahrzeugausrüstung
Elektronische Geräte in Ihrem Auto funktionieren aufgrund der Funkfrequenz dieses Geräts möglicherweise nicht ordnungsgemäß. Weitere Informationen erhalten Sie beim Hersteller.

Befolgen Sie alle Sicherheitswarnungen und Vorschriften hinsichtlich der Nutzung von Mobilgeräten beim Autofahren

Im Verkehr ist das sichere Fahren des Fahrzeugs vorrangig. Verwenden Sie das Mobilgerät niemals beim Fahren, wenn es gesetzlich verboten ist. Verhalten Sie sich zu Ihrer eigenen Sicherheit und der Ihrer Mitmenschen vernünftig und beachten Sie die folgenden Tipps:
- Machen Sie sich mit dem Gerät und seine Funktionen wie Kurzwahl und Wahlwiederholung vertraut. Diese Funktionen reduzieren die Zeit, die zum Tätigen und Entgegennehmen von Anrufen mit dem Mobilgerät erforderlich ist.
- Ordnen Sie das Gerät in Reichweite an. Stellen Sie sicher, dass Sie auf Ihr Gerät zugreifen können, ohne dabei den Blick von der Straße abzuwenden. Wenn Sie zu einem ungünstigen Zeitpunkt einen Anruf erhalten, überlassen Sie das Antworten Ihrer Mailbox.
- Führen Sie keine Gespräche bei starkem Verkehr oder gefährlichen Wetterbedingungen. Regen, Graupel, Schnee, Eis und starker Verkehr können gefährlich sein.
- Machen Sie sich keine Notizen und schlagen Sie keine Telefonnummern nach. Aufschreiben von Informationen oder Blättern im Adressbuch beansprucht Ihre Aufmerksamkeit, so dass sicheres Fahren nicht mehr gewährleistet ist.
- Wählen Sie überlegt und beachten Sie den Verkehr. Tätigen Sie Anrufe, während Sie stehen oder bevor Sie sich in den Verkehr einfädeln. Stoppen Sie das Fahrzeug, um Anrufe zu tätigen.
- Führen Sie keine aufreibenden oder emotionalen Gespräche, die Sie ablenken können. Weisen Sie Ihren Gesprächspartner darauf hin, dass Sie gerade Auto fahren und unterbrechen Sie eine Unterhaltung, wenn sie Ihre Aufmerksamkeit möglicherweise vom Straßenverkehr ablenkt.
- Nutzung des Geräts, um Hilfe zu rufen: Rufen Sie im Brandfall, bei Verkehrsunfällen oder medizinischen Notfällen eine örtliche Notrufnummer an.
- Verwenden Sie das Gerät, um anderen in Notfällen zu helfen. Wenn Sie Zeuge eines Autounfalls, einer Straftat oder eines schweren Notfalls werden, rufen Sie eine örtliche Notrufnummer an.
- Rufen Sie gegebenenfalls einen Pannendienst oder einen anderen Spezialdienst. Wenn Sie ein defektes Fahrzeug, das keine ernsthafte Gefahr darstellt, ein kaputtes Verkehrssignal, einen Unfall, bei dem keine Personen verletzt wurden, oder ein Fahrzeug, das gestohlen wurde, sehen, rufen Sie eine Stelle an, die für das Melden solcher Vorkommnisse vorgesehen ist.

Richtige Pflege und Nutzung des Mobilgeräts

Halten Sie das Gerät trocken
- Feuchtigkeit und Flüssigkeit können zu Schäden an den Teilen oder elektronischen Schaltungen im Gerät führen.
- Schalten Sie das Gerät nicht ein, wenn es feucht ist. Falls das Gerät bereits eingeschaltet ist, schalten Sie es aus und nehmen unverzüglich den Akku heraus (falls das Gerät sich nicht ausschalten lässt oder der Akku nicht entfernt werden kann, lassen Sie das Gerät in diesem Zustand). Trocknen Sie das Gerät mit einem Handtuch ab und bringen Sie es in ein Kundendienstzentrum.
- Durch Flüssigkeit wird die Farbe des Etiketts verändert, das Wasserschäden im Gerät anzeigt. Wasser beschädigt das Gerät und kann zum Erlöschen der Herstellergarantie führen.

Verwenden Sie Ihr Gerät nicht und Bereichen mit hoher Konzentration von Staub oder Partikeln und bewahren Sie es nicht dort auf
Staub oder Fremdpartikel können Fehlfunktionen verursachen und führen möglicherweise zu Feuer oder elektrischen Schlägen.

Bewahren Sie das Gerät nur auf ebenen Oberflächen auf
Durch ein Herunterfallen kann das Gerät beschädigt werden.

Bewahren Sie das Gerät nicht an sehr heißen oder kalten Orten auf. Das Gerät sollte bei Temperaturen zwischen 5 °C und 35 °C verwendet werden
- Das Gerät kann explodieren, wenn es sich längere Zeit in einem geschlossenen Fahrzeug befindet, da die interne Temperatur bis zu 80 °C erreichen kann.
- Setzen Sie das Gerät nicht über längere Zeit direkter Sonnenbestrahlung aus (beispielsweise auf dem Armaturenbrett in einem Auto).
- Bewahren Sie den Akku bei Temperaturen zwischen 0 °C und 45 °C auf.

Halten Sie das Gerät entfernt von metallischen Gegenständen wie Münzen, Schlüsseln oder Ketten
- Das Gerät wird möglicherweise zerkratzt oder funktioniert nicht mehr ordnungsgemäß.
- Wenn die Batteriepole mit metallischen Gegenständen in Kontakt kommen, kann dies einen Brand verursachen.

Bringen Sie das Gerät nicht in die Nähe magnetischer Felder
- Durch Magnetfelder können Fehlfunktionen des Geräts oder Entladen des Akkus verursacht werden.
- Karten mit Magnetstreifen wie Kreditkarten, Telefonkarten, Reisepässe und Bordkarten können durch Magnetfelder beschädigt werden.
- Verwenden Sie möglichst keine Tragevorrichtungen oder Zubehörteile mit Magnetverschlüssen und vermeiden Sie, dass das Gerät über einen längeren Zeitpunkt hinweg magnetischen Feldern ausgesetzt ist.

Bewahren Sie das Gerät nicht in der Nähe von Heizungen, Mikrowellengeräten, Kochvorrichtungen oder Hochdruckbehältern auf
- Der Akku kann undicht werden.
- Das Gerät kann sich überhitzen und ein Feuer verursachen.

Lassen Sie das Gerät nicht fallen und setzen Sie es keinen Erschütterungen aus
- Der Bildschirm des Geräts kann beschädigt werden.
- Durch Biegen oder Verformen können das Gerät oder Teile davon beschädigt werden.

Verwenden Sie das Gerät und die Anwendung eine Zeit lang nicht, wenn es überhitzt ist
Wird Ihre Haut zu lange einem überhitzten Gerät ausgesetzt, können geringfügige Sonnenbrandsymptome wie rote Punkte und Pigmentierung auftreten.

Falls Ihr Gerät über einen Blitz verfügt, verwenden Sie diesen nicht in der Nähe von Augen von Menschen oder Tieren
Durch Verwenden eines Blitzes in der Nähe von Augen können ein vorübergehender Sichtverlust oder Schäden an den Augen verursacht werden.

Vorsichtiger Umgang mit dem Fotolicht
- Lassen Sie bei der Nutzung des Geräts immer Licht im Zimmer brennen und halten Sie das Display nicht zu nah an die Augen.
- Wenn Sie über einen längeren Zeitraum Videos ansehen oder Flash-basierte Spiele spielen, kann das Blitzlicht zu einem Krampfanfall oder einer Ohnmacht führen. Falls Sie sich unwohl fühlen, stellen Sie die Nutzung des Geräts unverzüglich ein.

Verringern des Verletzungsrisikos durch wiederholte Bewegungen
Bei der wiederholten Durchführung von Aktionen, wie etwa dem Drücken von Tasten, dem Zeichnen von Buchstaben auf einem Touchscreen mit den Fingern oder dem Spielen von Spielen, treten möglicherweise Beschwerden an den Händen, am Genick, den Schultern oder anderen Körperteilen auf. Halten Sie das Gerät bei Verwendung über einen längeren Zeitraum in entspanntem Griff, drücken Sie die Tasten leicht und machen Sie häufig Pausen. Wenn Sie sich bei oder nach einer solchen Verwendung weiterhin unwohl fühlen, nutzen Sie das Gerät nicht weiter und suchen Sie einen Arzt auf.

Gewährleistung der maximalen Nutzungsdauer des Akkus und des Ladegeräts
- Laden Sie das Gerät nicht länger als eine Woche auf, da eine Überladung die Akkulebensdauer beeinträchtigen kann.
- Wenn das Gerät längere Zeit nicht verwendet wird, entlädt es sich. In diesem Fall muss es vor der Verwendung aufgeladen werden.
- Bitte beachten Sie, dass der Akku erst nach mehrmaligem, vollständigem Entladen und Laden die volle Kapazität erreicht.
- Trennen Sie das Ladegerät vom Stromanschluss, solange Sie es nicht verwenden.
- Verwenden Sie den Akku nur zu dem Zweck, für den er vorgesehen ist.

Verwenden Sie vom Hersteller zugelassene Akkus, Ladegeräte, Zubehörteile und Verbrauchsmaterialien
- Die Verwendung eines nicht von Samsung zugelassenen Akkus oder Ladegeräts kann die Lebensdauer des Geräts beeinträchtigen oder zu einer Fehlfunktion des Geräts führen.
- Samsung ist nicht haftbar für die Sicherheit des Benutzers, wenn Zubehör und Teile verwendet werden, die nicht von Samsung zugelassen sind.

Beißen Sie nicht auf Gerät und Akku und nehmen Sie es/ihn nicht in den Mund
- Dies kann zu Schäden am Gerät oder zu einer Explosion führen.
- Wenn das Gerät von Kindern benutzt wird, achten Sie auf die sachgemäße Verwendung.

Führen Sie das Gerät und mitgelieferte Zubehörteile nicht in Augen, Ohren oder den Mund ein
Es besteht Erstickungsgefahr und kann zu anderen ernsthaften Verletzungen führen.

Korrekte Verwendung des Geräts:
- Halten Sie das Gerät aufrecht wie bei einem herkömmlichen Telefon.
- Sprechen Sie direkt in das Mikrofon.
- Berühren Sie die interne Antenne des Gerätes nicht. Andernfalls kann die Anrufqualität eingeschränkt sein oder das Gerät sendet unbeabsichtigt Hochfrequenzenergie aus.

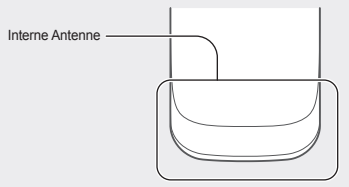

Schützen Sie Ihr Gehör und Ihre Ohren bei der Verwendung eines Headsets
- Durch laute Töne über längere Zeit können Gehörschäden verursacht werden.
- Laute Töne beim Lenken eines Fahrzeugs können Sie ablenken und einen Unfall verursachen.
- Verringern Sie vor dem Anschließen der Ohrhörer an eine Audioquelle immer die Lautstärke und verwenden Sie nur die minimale Lautstärkeneinstellung, die zum Hören des Gesprächs oder der Musik erforderlich ist.
- In trockenen Umgebungen kann statische Elektrizität im Headset entstehen. Verwenden Sie in trockenen Umgebungen keine Headsets oder berühren Sie einen metallischen Gegenstand, um die statische Elektrizität zu entladen, bevor Sie ein Headset an das Gerät anschließen.

Geben Sie Obacht, wenn Sie das Gerät beim Gehen oder Laufen verwenden
- Achten Sie immer auf Ihre Umgebung, um sich und andere nicht zu verletzen.
- Stellen Sie sicher, dass sich das Headset-Kabel nicht an Ihren Armen oder Objekten in der Nähe verfängt.

Tragen Sie das Gerät nicht in der Gesäßtasche oder an der Hüfte
Bei einem Sturz könnten Sie verletzt oder das Gerät beschädigt werden.

Zerlegen, modifizieren oder reparieren Sie das Gerät nicht
- Veränderungen oder Modifizierungen am Gerät können zum Erlöschen der Herstellergarantie führen. Wenn das Gerät gewartet werden soll, bringen Sie es in eine Samsung-Kundendienstzentrale.
- Bauen Sie den Akku nicht auseinander und stechen Sie nicht hinein, weil dadurch eine Explosion oder ein Feuer verursacht werden können.

Das Gerät weder mit Farbe anmalen noch mit Aufklebern bekleben
Farbe und Aufkleber können bewegliche Teile verkleben oder behindern und dadurch den ordnungsgemäßen Betrieb Ihres Geräts verhindern. Wenn Sie allergisch auf die Farbe oder metallische Teile des Geräts reagieren, kann es zu Juckreiz, Ekzemen oder Schwellungen der Haut kommen. Ist dies der Fall, verwenden Sie das Gerät nicht weiter und suchen Sie einen Arzt auf.

Reinigung des Geräts:
- Reinigen Sie das Gerät und das Ladegerät mit einem Tuch oder einem Radiergummi.
- Reinigen Sie die Batteriepole mit Watte oder einem Handtuch.
- Verwenden Sie keine Chemikalien oder Lösungsmittel.

Verwenden Sie das Gerät nicht, wenn das Display gesprungen oder zerbrochen ist
Zerbrochenes Glas oder Kunststoff kann Verletzungen an Händen und Gesicht verursachen. Lassen Sie das Gerät von einem Samsung-Kundendienstzentrum reparieren.

Verwenden Sie das Gerät nicht für andere als die vorgesehenen Zwecke

Stören Sie nicht andere, wenn Sie das Gerät in der Öffentlichkeit verwenden

Lassen Sie das Gerät nicht von Kindern verwenden
Ihr Gerät ist kein Spielzeug. Lassen Sie Kinder nicht damit spielen, da diese sich selbst oder Dritte verletzen oder das Gerät beschädigen könnten.

Installieren Sie Mobilgeräte und Ausrüstung mit Sorgfalt
- Stellen Sie sicher, dass alle Mobilgeräte oder zugehörige Ausrüstung, die in Ihrem Fahrzeug eingebaut ist, sicher befestigt sind.
- Legen Sie das Gerät und die Zubehörteile möglichst nicht in der Nähe oder in der Reichweite eines Airbags ab. Nicht korrekt angebrachte drahtlose Geräte können beim schnellen Entfalten eines Airbags zu Verletzungen führen.

Mobilgeräte dürfen nur von ausgebildetem Fachpersonal gewartet und repariert werden
Kundendienst durch nicht entsprechend ausgebildetes Personal kann das Gerät beschädigen und zum Erlöschen der Herstellergarantie führen.

Behandeln Sie SIM-Karten und Speicherkarten mit Sorgfalt
- Entfernen Sie niemals eine Speicherkarte aus dem Gerät, während Daten auf der Karte gelesen oder gespeichert werden. Anderenfalls kann es zu Datenverlusten und/oder Schäden an der Karte oder am Gerät kommen.
- Schützen Sie die Karten vor starken Erschütterungen, statischer Entladung und elektrischer Störung durch andere Geräte.
- Berühren Sie die goldfarbenen Kontakte von Speicherkarten nicht mit Ihren Fingern oder mit metallischen Gegenständen. Wenn die Kontakte verschmutzt sind, reinigen Sie sie mit einem weichen Tuch.

Stellen Sie Zugriff auf Notdienste sicher
Notrufe über Ihr Gerät können in manchen Bereichen oder unter bestimmten Bedingungen nicht möglich sein. Planen Sie vor dem Reisen in abgelegene oder unerschlossene Gegenden eine alternative Methode zur Kontaktaufnahme zu Notdiensten und Ambulanzen.

Sicheres Aufbewahren persönlicher und wichtiger Daten
- Sichern Sie wichtige Daten während der Verwendung des Geräts. Samsung ist nicht für den Verlust von Daten verantwortlich.
- Sichern Sie beim Entsorgen des Geräts sämtliche Daten und setzen Sie es dann zurück, um den Missbrauch persönlicher Daten zu verhindern.
- Lesen Sie die Informationen auf dem Berechtigungsbildschirm sorgfältig, wenn Sie Anwendungen herunterladen. Achten Sie besonders auf Anwendungen, die Zugriff auf viele Funktionen oder auf einen bedeutenden Teil Ihrer persönlichen Daten haben.
- Überprüfen Sie Ihre Konten regelmäßig auf nicht zulässige oder auffällige Nutzung. Falls Sie Anzeichen von Missbrauch Ihrer persönlichen Daten bemerken, wenden Sie sich an Ihren Dienstanbieter, damit Ihre Kontoinformationen gelöscht oder geändert werden können.
- Falls das Gerät verloren geht oder gestohlen wird, ändern Sie die Kennwörter in Ihren Konten, um Ihre persönlichen Daten zu schützen.
- Vermeiden Sie die Nutzung von Anwendung von unbekannten Quellen und sperren Sie das Gerät mit einem Muster, einem Kennwort oder einer PIN.

Verbreiten Sie keine urheberrechtlich geschützten Materialien
Verbreiten Sie durch Copyright geschütztes Material nicht ohne die Erlaubnis der Inhaltseigentümer. Dies stellt einen Verstoß gegen die Urheberrechtsgesetze dar. Der Hersteller haftet nicht für rechtliche Probleme, die durch die illegale Nutzung urheblicher Materialien durch den Benutzer verursacht werden.

Informationen zur SAR-Zertifizierung (Spezifische Absorptionsrate)

DIESES GERÄT ERFÜLLT INTERNATIONALE RICHTLINIEN FÜR DIE BELASTUNG DURCH RADIOWELLEN.
Dieses Gerät ist ein Funksender und -empfänger. Die Konstruktion des Geräts gewährleistet, dass die durch internationale Richtlinien empfohlenen Grenzwerte für die Belastung durch Radiowellen (elektromagnetische Funkfrequenzfelder) nicht überschritten werden. Diese Richtlinien wurden von der unabhängigen wissenschaftlichen Organisation ICNIRP erarbeitet und enthalten eine beträchtliche Sicherheitsspanne, um die Sicherheit aller Personen, ungeachtet ihres Alters und Gesundheitszustands, zu garantieren.
In den Richtlinien für die Belastung durch Radiowellen wird die Maßeinheit SAR (Specific Absorption Rate – spezifische Absorptionsrate) verwendet. Für Mobilgeräte gilt ein SAR-Grenzwert von 2,0 W/kg.

SAR-Tests werden mit üblichen Nutzungspositionen durchgeführt, wobei das Gerät in allen getesteten Frequenzbändern mit dem höchsten zugelassenen Leistungspegel sendet. Für dieses Gerätemodell wurden gemäß ICNIRP-Richtlinien die folgenden SAR-Höchstwerte ermittelt:

SAR-Höchstwerte für dieses Modell und die Bedingungen, unter denen diese Werte ermittelt wurden	
SAR (Kopf)	0,925 W/kg
SAR (am Körper getragen)	0,365 W/kg

Während der Nutzung des Geräts liegen die tatsächlichen SAR-Werte in der Regel weit unter den oben aufgeführten Werten. Dies ist dadurch bedingt, dass Ihr Mobilgerät aus Gründen der Systemeffizienz und zur Verringerung von Störungen im Mobilfunknetz automatisch die Betriebsleistung reduziert, wenn für einen Anruf nicht die vollständige Leistung erforderlich ist. Je geringer die Leistungsabgabe des Geräts ist, desto niedriger ist der SAR-Wert.
Mit diesem Gerät wurde ein SAR-Test durchgeführt, bei dem ein Abstand von 1,5 cm eingehalten wurde. Damit die Anforderungen hinsichtlich der HF-Belastung bei der Verwendung in Körpernähe eingehalten werden, muss sich das Gerät mindestens 1,5 cm vom Körper entfernt befinden. Organisationen wie die Weltgesundheitsorganisation und die amerikanische Food and Drug Administration schlagen vor, zum Verringern der Strahlungsbelastung Freisprecheinrichtungen zu verwenden, wodurch sich das Drahtlosgerät bei der Nutzung in Entfernung zu Kopf und Körper befindet, oder schränken Sie die Verwendung des Geräts ein.
Weitere Informationen finden Sie unter www.samsung.com/sar. Suchen Sie anhand der Modellnummer nach Ihrem Gerät.

Korrekte Entsorgung von Altgeräten

(Elektroschrott)
(Gilt für Länder mit Abfalltrennsystemen)
Diese Kennzeichnung auf dem Produkt, den Zubehörteilen oder der Dokumentation weist darauf hin, dass das Produkt und die elektronischen Zubehörteile wie z. B. Ladegerät, Headset und USB-Kabel nicht mit anderem Hausmüll entsorgt werden dürfen. Entsorgen Sie dieses Gerät und Zubehörteile bitte getrennt von anderen Abfällen, um der Umwelt bzw. der menschlichen Gesundheit nicht durch unkontrollierte Müllbeseitigung zu schaden. Helfen Sie mit, das Altgerät und Zubehörteile fachgerecht zu entsorgen, um die nachhaltige Wiederverwertung von stofflichen Ressourcen zu fördern.
Private Nutzer wenden sich an den Händler, bei dem das Produkt gekauft wurde, oder kontaktieren die zuständigen Behörden, um in Erfahrung zu bringen, wo Sie das Altgerät bzw. Zubehörteile für eine umweltfreundliche Entsorgung abgeben können.
Gewerbliche Nutzer wenden sich an ihren Lieferanten und gehen nach den Bedingungen des Verkaufsvertrags vor. Dieses Produkt und elektronische Zubehörteile dürfen nicht zusammen mit anderem Gewerbemüll entsorgt werden.

Korrekte Entsorgung des Akkus dieses Produkts

(Gilt für Länder mit Abfalltrennsystemen)
Die Kennzeichnung auf dem Akku bzw. auf der dazugehörigen Dokumentation oder Verpackung gibt an, dass der Akku zu diesem Produkt nach seiner Lebensdauer nicht zusammen mit dem normalen Haushaltsmüll entsorgt werden darf. Wenn der Akku mit den chemischen Symbolen Hg, Cd oder Pb gekennzeichnet ist, liegt der Quecksilber-, Cadmium- oder Blei-Gehalt des Akkus über den in der EG-Richtlinie 2006/66 festgelegten Referenzwerten. Wenn Akkus nicht ordnungsgemäß entsorgt werden, können sie der menschlichen Gesundheit bzw. der Umwelt schaden.
Bitte helfen Sie, die natürlichen Ressourcen zu schützen und die nachhaltige Wiederverwertung von stofflichen Ressourcen zu fördern, indem Sie die Akkus von anderen Abfällen getrennt über Ihr örtliches kostenloses Altbatterie-Rücknahmesystem entsorgen.

SAMSUNG ELECTRONICS

Konformitätserklärung (Funkanlagen und Telekommunikationsendeinrichtungen)

Wir, **Samsung Electronics**

erklären unter unserer alleinigen Verantwortung, dass dem Produkt

GSM Mobile Phone : GT-E1280

die Konformität mit den folgenden Normen und/oder anderen normgebenden Dokumenten bescheinigt wird:

Sicherheit	EN 60950-1 : 2006 + A12 : 2011
SAR	EN 50360 : 2001 / AC 2006 EN 62209- 1 : 2006 EN 62209- 2 : 2010 EN 62479 : 2010 EN 62311 : 2008
EMV	EN 301 489-01 V1.9.2 (09-2011) EN 301 489-07 V1.3.1 (11-2005)
Funk	EN 301 511 V9.0.2 (03-2003)

Hiermit erklären wir, dass [alle wesentlichen Funktestreihen ausgeführt wurden und dass] das oben genannte Produkt allen wesentlichen Anforderungen der Richtlinie 1999/5/EC entspricht.

Das in Abschnitt 10 genannte Verfahren für die Feststellung der Konformität, das im Anhang [IV] der Richtlinie 1999/5/EC beschrieben wird, wurde unter Beteiligung der benannten Stelle(n) durchgeführt:

BABT, Forsyth House,
Churchfield Road,
Walton-on-Thames,
Surrey, KT12 2TD, UK*
Kennzeichen: 0168

CE 0168

Die technische Dokumentation wird unter folgender Anschrift geführt:

Samsung Electronics QA Lab.

und kann auf Anfrage eingesehen werden.
(Vertreter in der EU)

Samsung Electronics Euro QA Lab.
Blackbushe Business Park, Saxony Way,
Yateley, Hampshire, GU46 6GG, Großbritannien*

2012.09.07 — Joong-Hoon Choi / Lab Manager

(Ort und Datum) — (Name und Unterschrift der/des Bevollmächtigten)

* Dies ist nicht die Adresse des Samsung-Kundendienstzentrums. Die Adresse oder Telefonnummer des Samsung-Kundendienstzentrums finden Sie auf der Garantiekarte oder erfahren Sie von dem Geschäft, in dem Sie das Produkt erworben haben.